## ２０１１年度北信高等学校総合体育大会 女子学校対抗

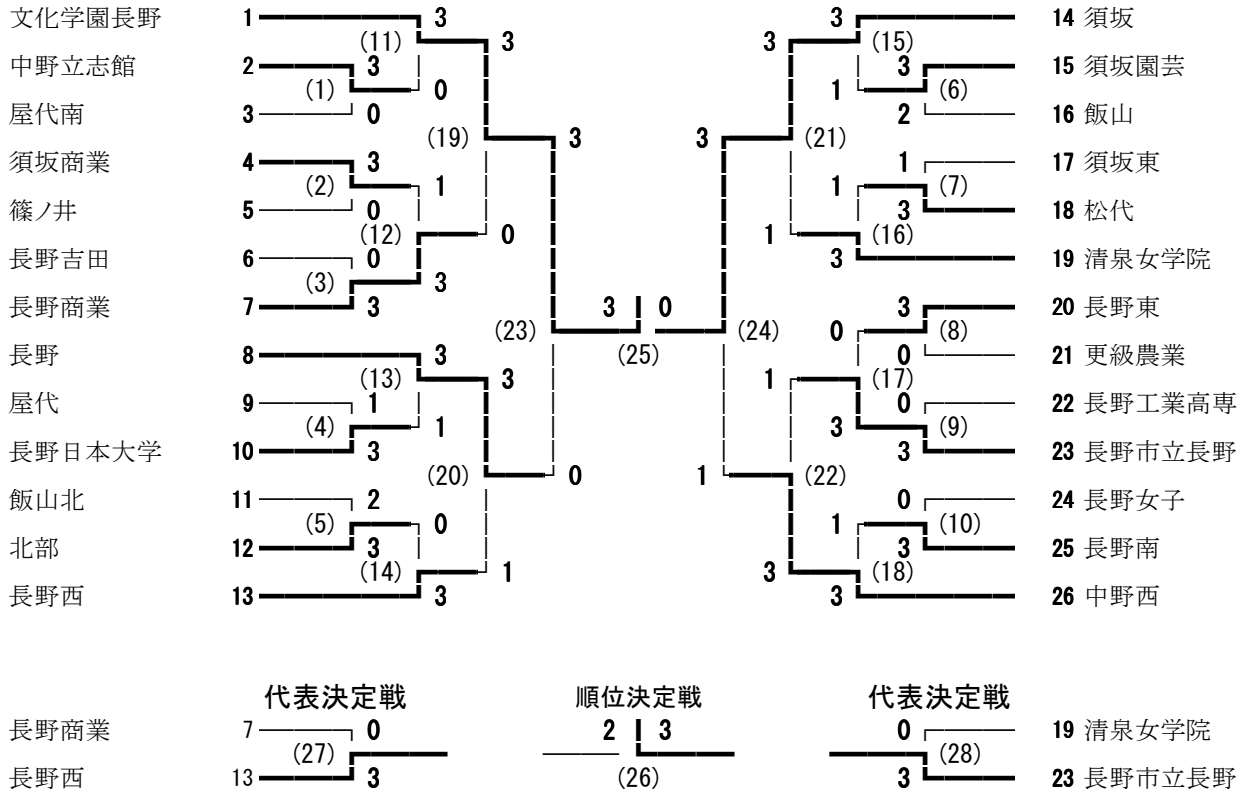


## ２０１１年度北信高等学校総合体育大会 男子学校対抗

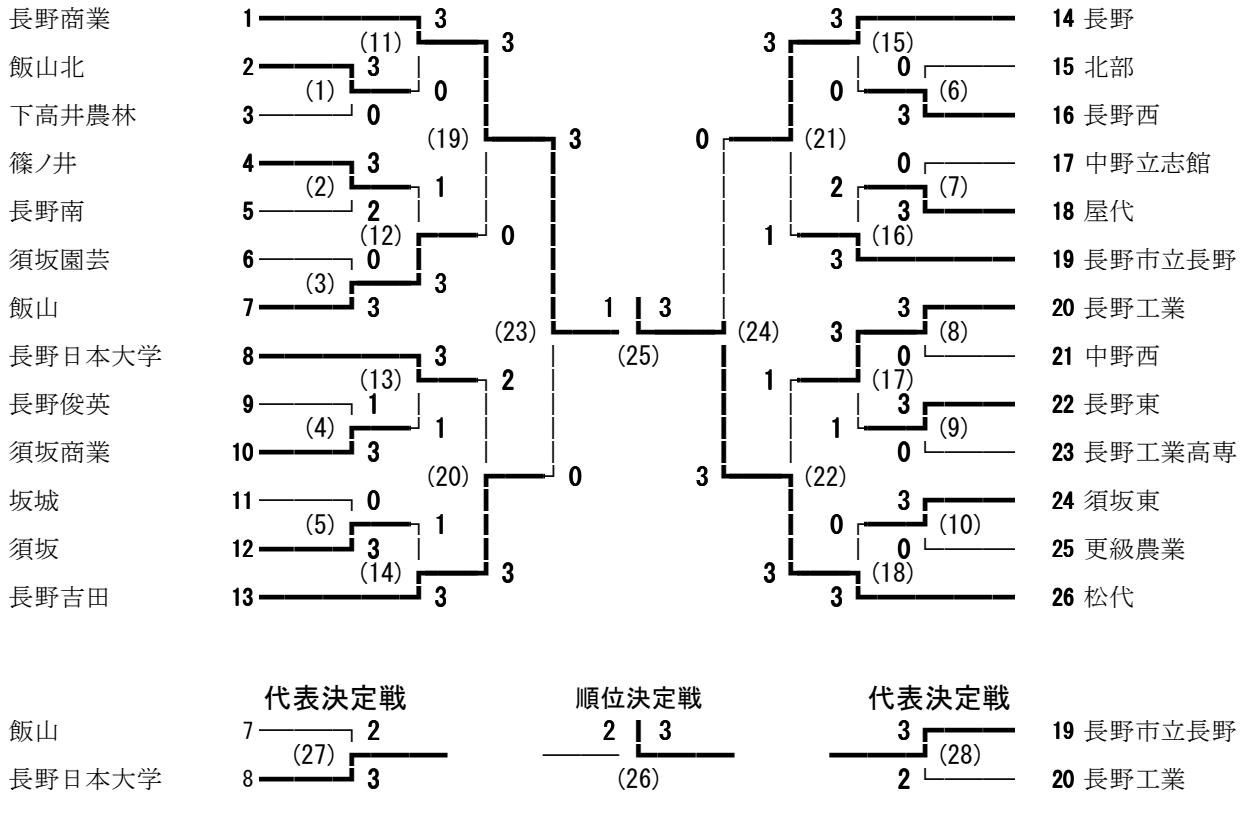

# ２０１１年度北信高等学校総合体育大会 男子ダブルス

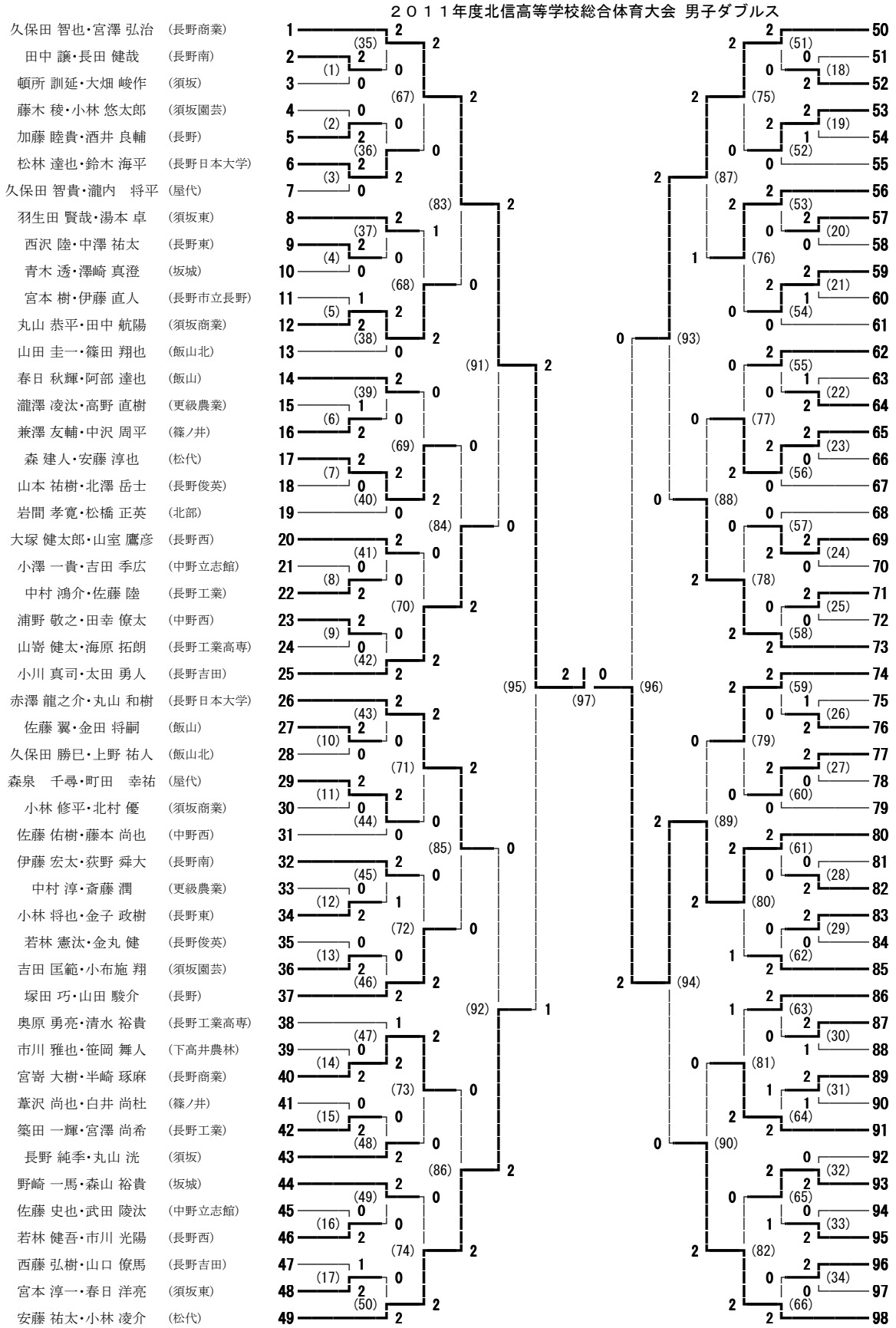

# ２０１１年度北信高等学校総合体育大会 女子ダブルス

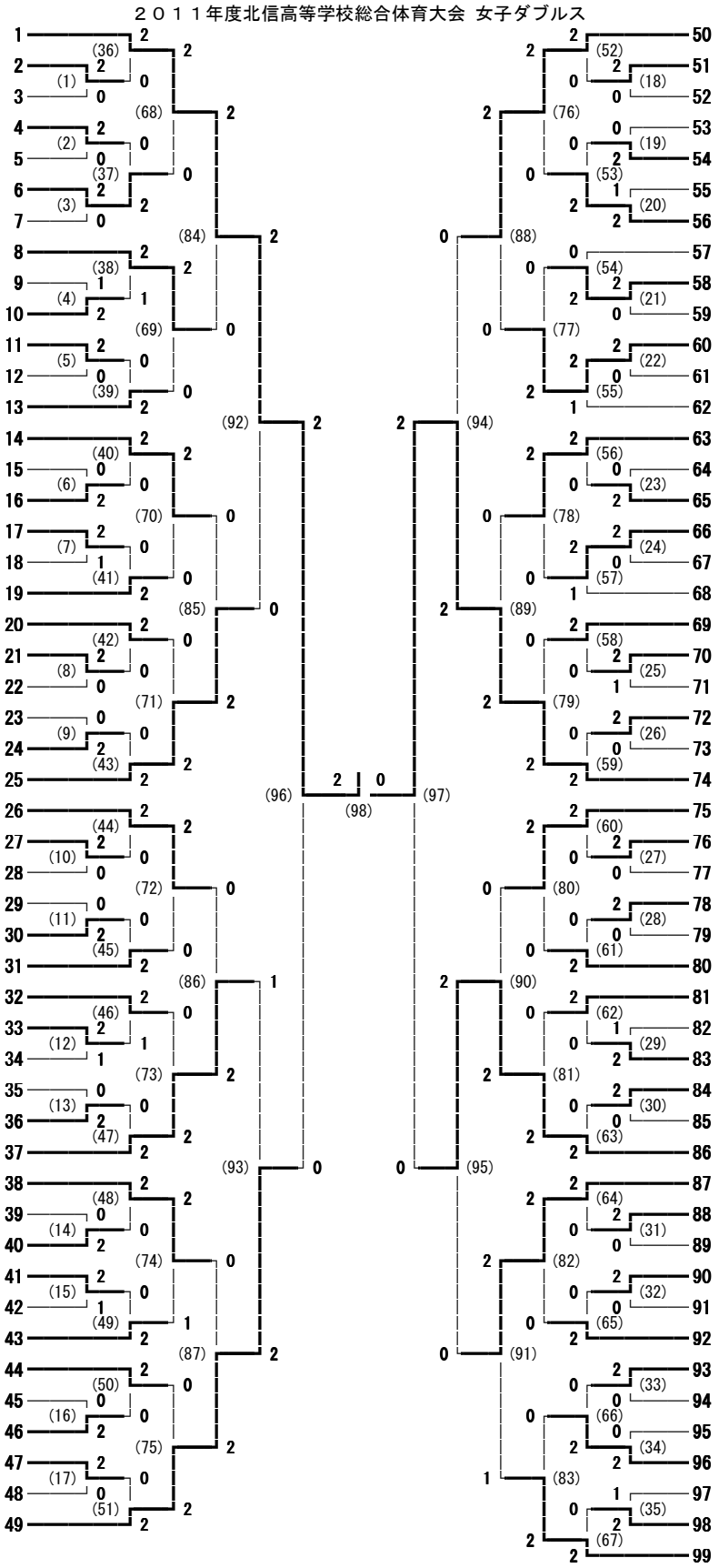

| | | | |
|---|---|---|---|
| 1 | 東城 碧・高澤 優菜 | （文化学園長野） | |
| 2 | 南澤 佳澄・宮尾 知佳 | （長野南） | |
| 3 | 丸山 郁美・山崎 愛実 | （飯山北） | |
| 4 | 荻原 瑞希・黒岩 沙衣 | （北部） | |
| 5 | 根石 まな美・松本 七海 | （屋代南） | |
| 6 | 中村 早央里・倉島 瑠風 | （松代） | |
| 7 | 井上 栞・三ツ井 志帆 | （中野立志館） | |
| 8 | 柳澤 菜月・関 幸子 | （長野市立長野） | |
| 9 | 渡邉 詩保乃・柳町 未菜 | （長野吉田） | |
| 10 | 太田 純香・藤井 加奈子 | （須坂園芸） | |
| 11 | 倉澤 真理・宮嶋 里会 | （篠ノ井） | |
| 12 | 石田 舞・百瀬 実沙紀 | （長野商業） | |
| 13 | 深瀬 綾美・荒井 萌子 | （清泉女学院） | |
| 14 | 大貫 未来・瀧澤 由希菜 | （長野西） | |
| 15 | 徳永 あか里・河西 愛穂 | （長野東） | |
| 16 | 上條 さゆり・小林 蘭 | （更級農業） | |
| 17 | 川井 詠美・上原 優花 | （須坂商業） | |
| 18 | 赤堀 真奈・山嵜 未絵 | （須坂） | |
| 19 | 山﨑 衣里奈・下枝 明日香 | （長野日本大学） | |
| 20 | 小林　茜・高澤　梓 | （屋代） | |
| 21 | 丸田 早紀・春原 有花 | （須坂東） | |
| 22 | 松井 祥子・篠原 奏 | （坂城） | |
| 23 | 村越 あかり・勝川 絢未 | （飯山） | |
| 24 | 村田 理紗・和田 麻美 | （長野） | |
| 25 | 藤澤 美貴・小出 彩歩 | （中野西） | |
| 26 | 高沢　量子・黒田 愛理花 | （須坂） | |
| 27 | 大塚 咲季・横谷 一子 | （長野日本大学） | |
| 28 | 村田　香澄・宮川　優奈 | （屋代） | |
| 29 | 井上 瑞規・丸山 香奈 | （長野市立長野） | |
| 30 | 市川 麻弥・黒岩 葉 | （須坂商業） | |
| 31 | 鳥元 真奈美・滝沢 智慧 | （長野商業） | |
| 32 | 齊藤 美遥・清原 美砂 | （長野女子） | |
| 33 | 執印 玖美子・風間 那帆 | （長野吉田） | |
| 34 | 佐藤 未奈子・高原 香純 | （飯山北） | |
| 35 | 土倉 愛美・松本 実咲 | （長野東） | |
| 36 | 宮沢 優貴乃・高石 美貴 | （篠ノ井） | |
| 37 | 渡邊 葵理子・湯本 実友 | （文化学園長野） | |
| 38 | 峯村 明希・丸山 萌 | （長野西） | |
| 39 | 酒井 麻里那・米山 つかさ | （更級農業） | |
| 40 | 橋本 香々里・德竹 彩花 | （須坂東） | |
| 41 | 小松 千恵・坪内 杏奈 | （長野南） | |
| 42 | 中島 夕貴・馬場 真由 | （松代） | |
| 43 | 児玉 温子・吉田 有里 | （中野西） | |
| 44 | 小林 英里菜・田中 麻里 | （飯山） | |
| 45 | 町田 亜沙美・小林 のぞみ | （屋代南） | |
| 46 | 小須田 絢・竹内 杏奈 | （長野工業高専） | |
| 47 | 田坂 美絵・中澤 真菜 | （清泉女学院） | |
| 48 | 高橋 千佳・関 可鈴 | （北部） | |
| 49 | 牛木 桃子・遠藤 綾乃 | （長野） | |
| 50 | 植木 環・丸山 紘加 | （中野西） | |
| 51 | 小澤 香純・原 愛香 | （中野立志館） | |
| 52 | 吉川 由利子・小林 麻衣子 | （長野吉田） | |
| 53 | 杉山 奈緒美・小林 恵美 | （屋代南） | |
| 54 | 内田 吉美・宮崎 千幸 | （清泉女学院） | |
| 55 | 内堀 早智・島田 成美 | （長野日本大学） | |
| 56 | 折井 愛美・藤松 舞 | （長野工業高専） | |
| 57 | 東方 久実・菊地 記未代 | （長野東） | |
| 58 | 吉池 萌・増尾 友莉奈 | （須坂） | |
| 59 | 藤澤 岬・近藤 沙紀 | （飯山北） | |
| 60 | 清水 夏葵・宮本 沙綾香 | （長野商業） | |
| 61 | 大桃 優香・大塚 秀美 | （長野女子） | |
| 62 | 湯本 恵理・涌井 美月 | （須坂東） | |
| 63 | 涌井 美貴・大嶋 美穂 | （須坂商業） | |
| 64 | 森山 絵梨・高野 祐依 | （飯山） | |
| 65 | 靄見 奏子・市川 舞 | （長野南） | |
| 66 | 和田 夏実・中澤 麻衣子 | （長野） | |
| 67 | 奥原 茜・大澤 彩香 | （長野市立長野） | |
| 68 | 清水 実希・森 美穂 | （松代） | |
| 69 | 米澤 春香・篠原 遥 | （長野西） | |
| 70 | 寺島 瑞紀・御澤 文香 | （北部） | |
| 71 | 永井　愛希・中條　めぐみ | （屋代） | |
| 72 | 日向 栞・小山 桃世 | （篠ノ井） | |
| 73 | 吉野 由貴妃・祖山 裕里加 | （更級農業） | |
| 74 | 小平 安佳里・山川 莉歩 | （文化学園長野） | |
| 75 | 原 みゆき・森 美咲 | （長野西） | |
| 76 | 遠山 里佳・渡辺 まゆ子 | （須坂東） | |
| 77 | 山岸 真優・湯本 彩音 | （松代） | |
| 78 | 新井 栞菜・関谷 明日香 | （長野俊英） | |
| 79 | 飯塚 由華・村田 瑞穂 | （飯山北） | |
| 80 | 久保田 智帆・藤本 紗衣 | （長野） | |
| 81 | 戸谷 月音・佐々木 保菜美 | （長野吉田） | |
| 82 | 山口 美咲・武田 莉奈 | （北部） | |
| 83 | 大口 悠希・佐藤 亜紀 | （飯山） | |
| 84 | 藤澤 柚花・中村 美紅 | （清泉女学院） | |
| 85 | 小林 優生夢・中野 里菜 | （長野東） | |
| 86 | 坂田 実乃里・渋川 真結 | （文化学園長野） | |
| 87 | 小林 由佳・小倉 佑香 | （長野市立長野） | |
| 88 | 天野 日紗乃・倉嶌 花奈 | （長野商業） | |
| 89 | 山崎　咲季・丸山　仁美 | （屋代） | |
| 90 | 佐藤 万理映・吉原 佑佳 | （長野日本大学） | |
| 91 | 鈴木 萌美・田川 華杏 | （中野立志館） | |
| 92 | 西村 弥生・中村 香織 | （篠ノ井） | |
| 93 | 小林 千恵子・髙石 優里香 | （更級農業） | |
| 94 | 内川 恵里香・澤山 千鶴 | （長野南） | |
| 95 | 松島 莉央・小沢 彩夏 | （須坂園芸） | |
| 96 | 鶴田 弓子・市川 愛 | （中野西） | |
| 97 | 山口 杏子・滝澤 美樹 | （長野女子） | |
| 98 | 徳竹 里圭菜・下田 舞子 | （須坂商業） | |
| 99 | 関 未来・丸山 圭 | （須坂） | |

# ２０１１年度北信高等学校総合体育大会 女子シングルス

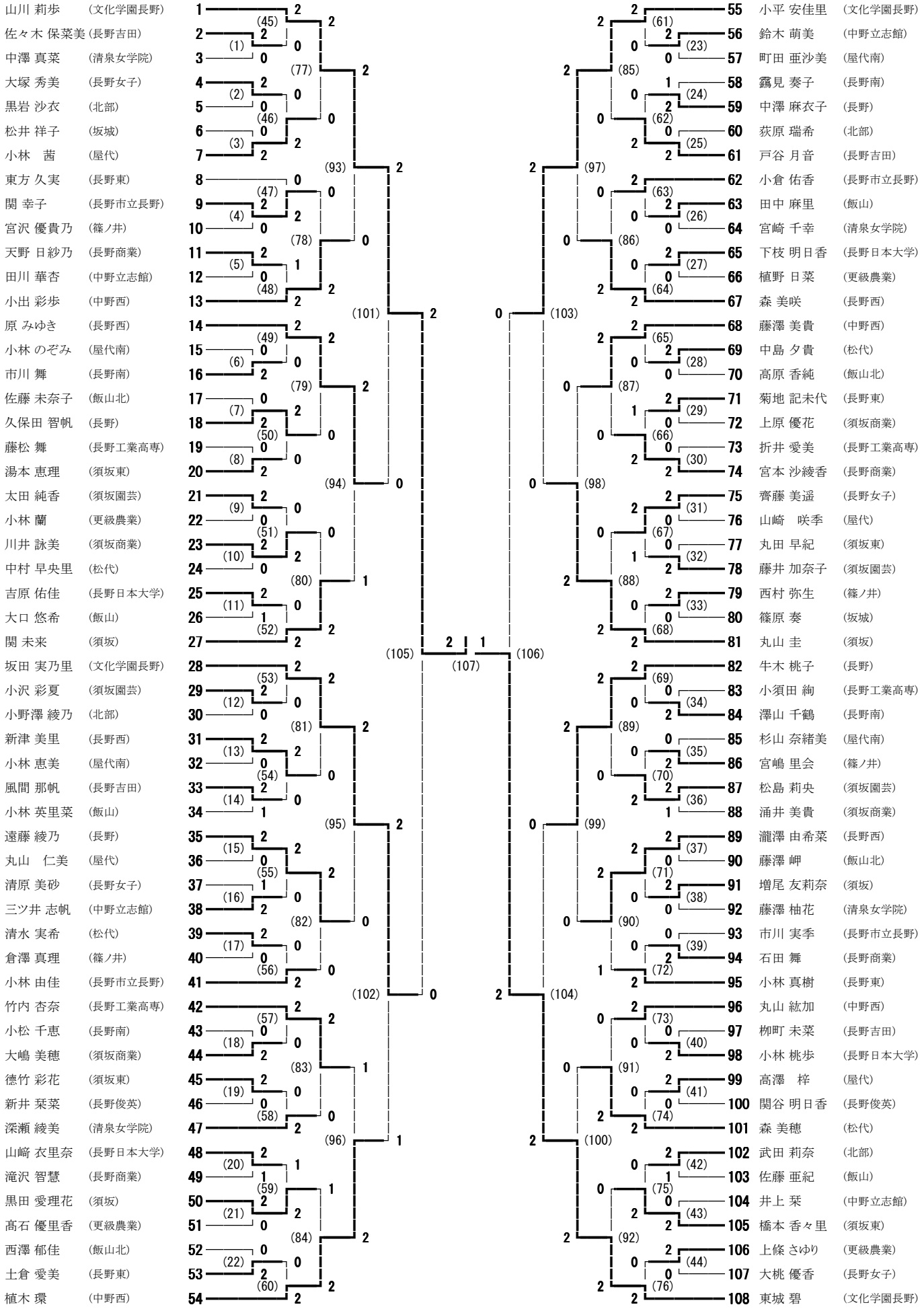

Ct
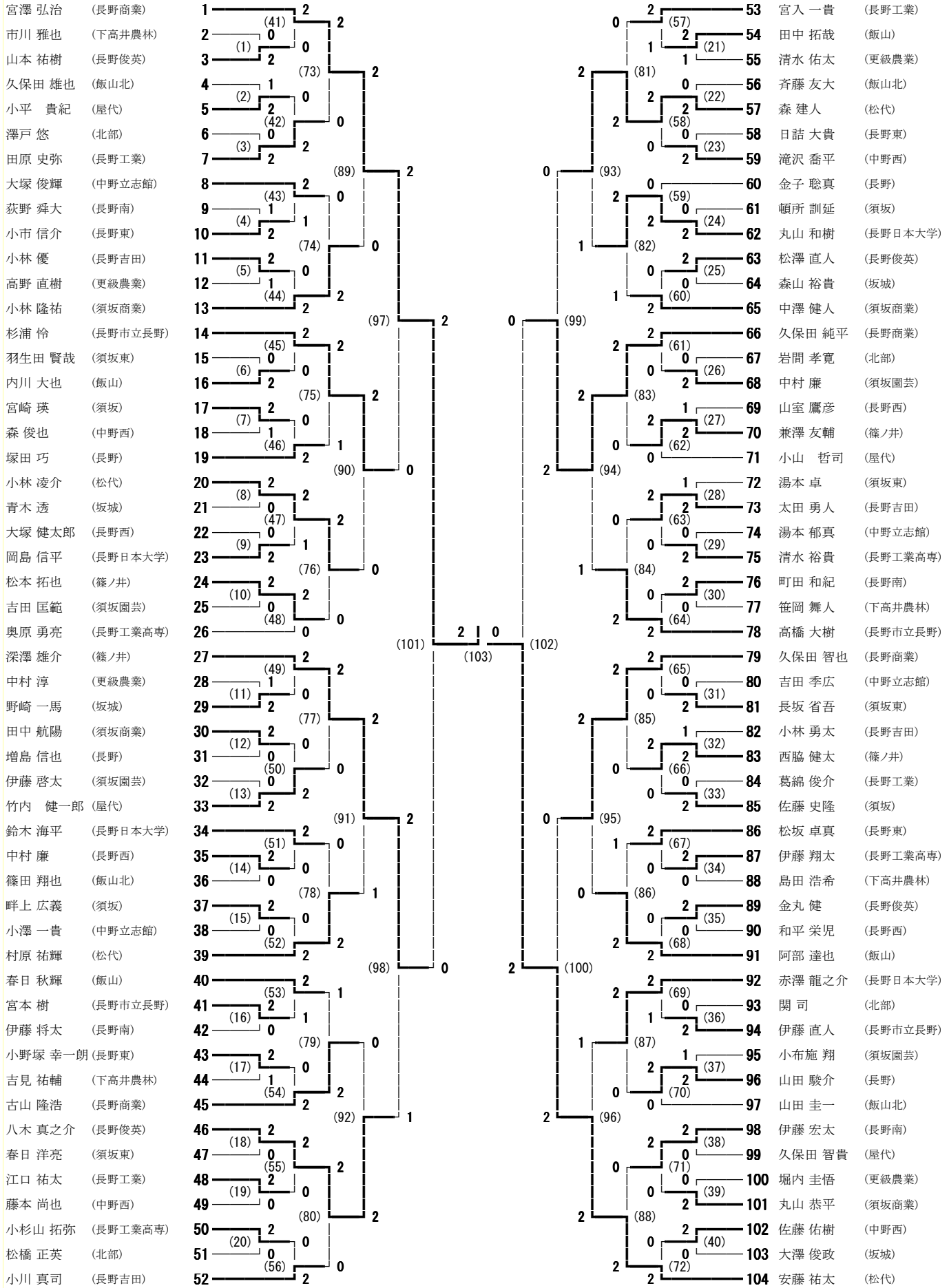
# ２０１１年度北信高等学校総合体育大会 男子シングルス