平成24年度北信高等学校春季総合体育大会卓球競技会

女子シングルス(1)

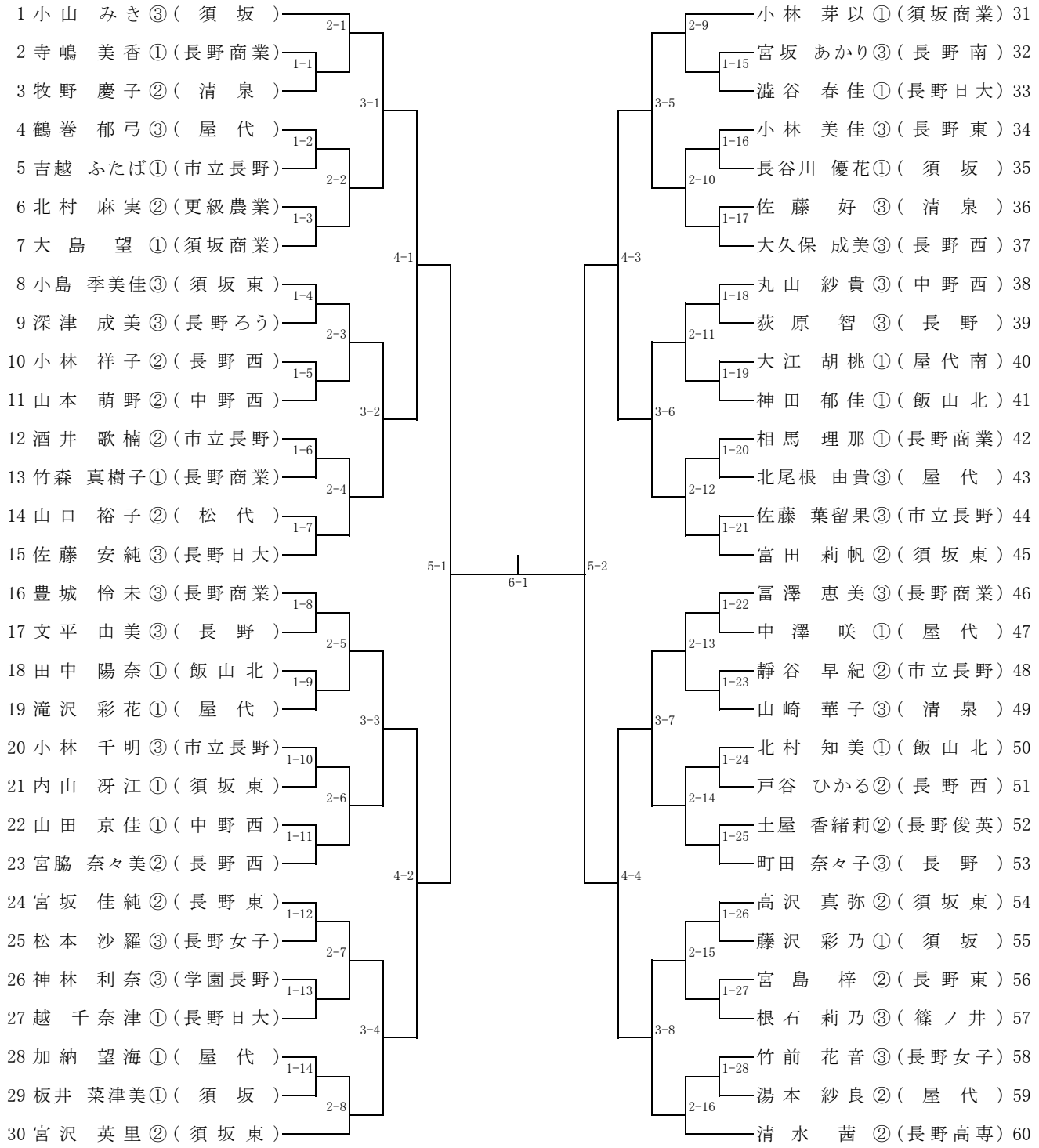

平成24年5月11日

女子シングルス(2)

ホワイトリング

61 佐藤　未羽①(須坂商業)
62 夏目　花純②(学園長野)
63 島田　晴夏①(　松　代　)
64 山崎　遥佳③(長野日大)
65 山岸　結花②(長野西)
66 池田　静香③(　長　野　)
67 常盤　ひかり③(篠ノ井)
68 渡辺　真奈②(長野商業)
69 涌井　有紗①(　須　坂　)
70 丸山　玲奈②(長野女子)
71 内田　法恵③(市立長野)
72 桜畑　茉由②(　屋　代　)
73 江本　彩也果①(中野西)
74 塚田　華奈子①(長野西)
75 山岸　望①(須坂東)
76 髙木　なな美③(長野西)
77 高橋　未帆①(須坂東)
78 丸山　遥奈①(中野立志館)
79 宮島　涼香①(市立長野)
80 小池　由華①(更級農業)
81 小池　日和②(　清　泉　)
82 窪田　美香③(　屋　代　)
83 田中　春菜②(長野東)
84 浅野　友希③(長野商業)
85 稲田　成美①(飯山北)
86 池上　陽子③(　長　野　)
87 倉俣　朋佳③(須坂東)
88 増山みちる①(下高井農林)
89 傳田　江里①(中野西)
90 藤田　美優②(　須　坂　)

2-17　1-29　1-30　2-18　1-31　1-32　2-19　1-33　1-34　2-20　1-35　1-36　2-21　1-37　1-38　2-22　1-39　1-40　2-23　1-41　1-42　2-24

3-9　3-10　3-11　3-12

4-5　4-6

5-3　5-4

6-2

4-7　4-8

3-13　3-14　3-15　3-16

2-25　1-43　1-44　2-26　1-45　1-46　2-27　1-47　1-48　2-28　1-49　1-50　2-29　1-51　1-52　2-30　1-53　1-54　2-31　1-55　1-56　2-32

丸田　彩花③(須坂東)　91
三井　夏鈴①(長野商業)　92
木村　栞奈②(　長　野　)　93
割田　優子①(飯山北)　94
小松　千華①(長野南)　95
松井　萌々②(　屋　代　)　96
大平　理紗①(長野東)　97
阿部　華奈子②(長野高専)　98
八田　帆乃香③(長野女子)　99
北澤　智七実①(更級農業)　100
藤倉　汐里③(　屋　代　)　101
松野　ちひろ②(長野西)　102
東　玲佳①(市立長野)　103
大川　瑞生③(中野西)　104
塚田　捺子③(長野商業)　105
上野原　菜波③(須坂商業)　106
石坂　麻季①(　北　部　)　107
千野　利加子①(長野商業)　108
小林　奈々③(長野西)　109
小林　美樹③(市立長野)　110
諸山　るか①(　清　泉　)　111
安藤　美早紀①(長野東)　112
篠塚　歩実②(須坂東)　113
花岡　美帆③(　屋　代　)　114
塚田　かおり③(市立長野)　115
山川　里奈②(　松　代　)　116
長崎　明里②(長野日大)　117
大澤　玲奈①(中野西)　118
小野沢　夢樹乃①(飯山北)　119
緑川　千喜②(　須　坂　)　120

決勝