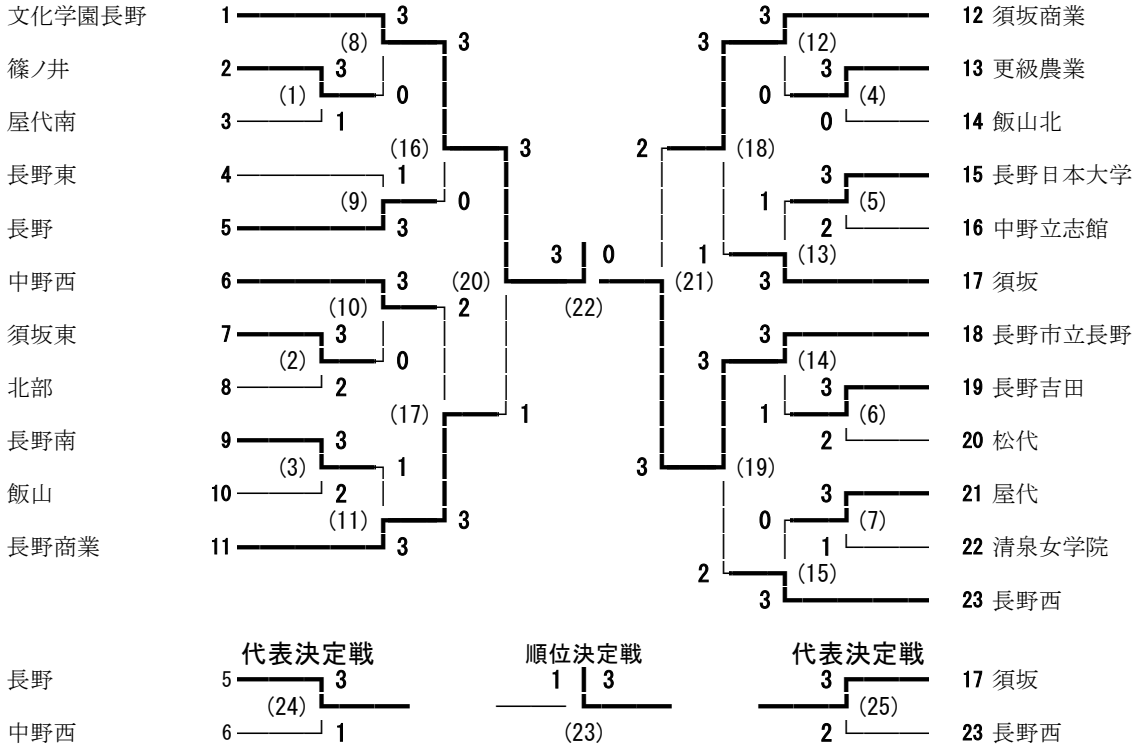# 平成24年度北信地区高校新人体育大会バドミントン競技 女子学校対抗