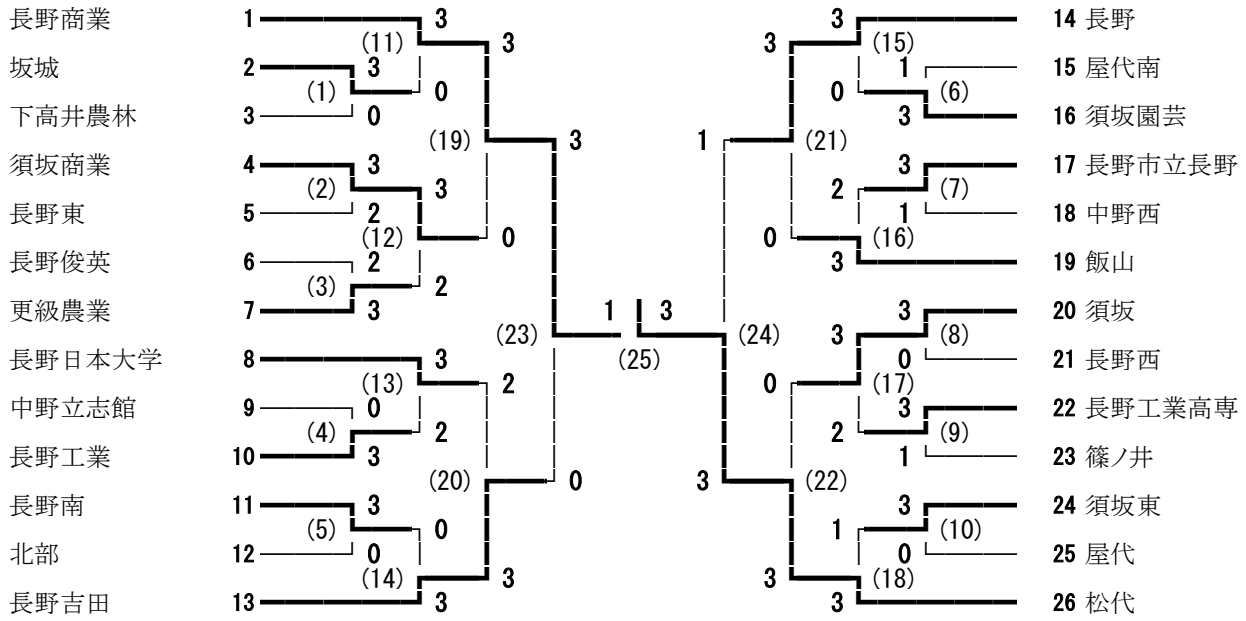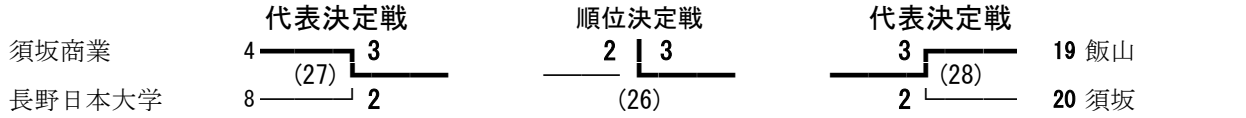平成24年度北信高等学校総合体育大会バドミントン競技 男子学校対抗