平成25年度北信地区高校新人大会バドミントン競技 男子学校対抗

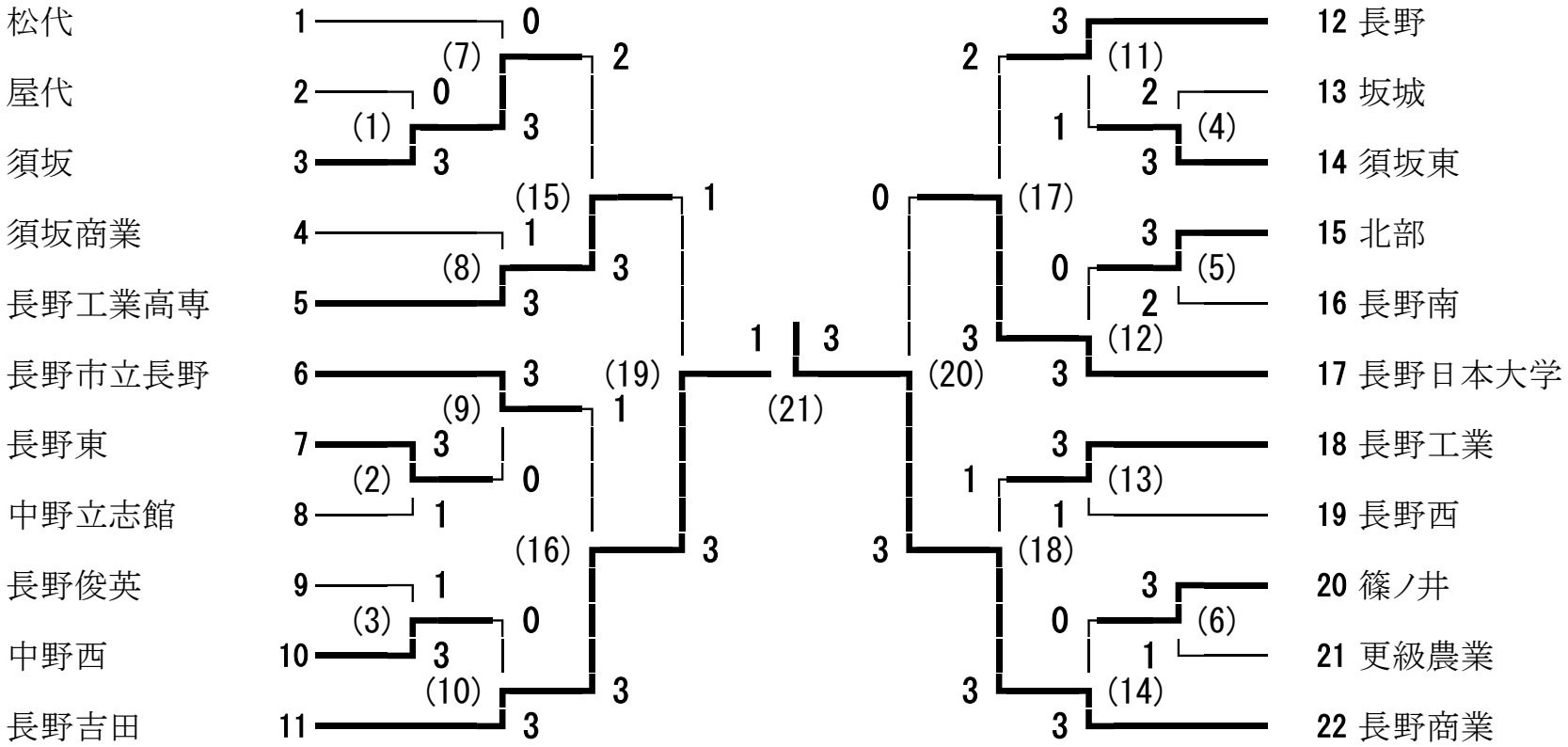

代表決定戦

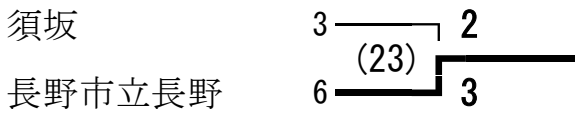

順位決定戦

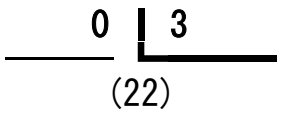
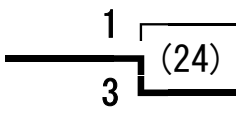
代表決定戦