平成25年度北信地区高校新人大会バドミントン競技 女子学校対抗

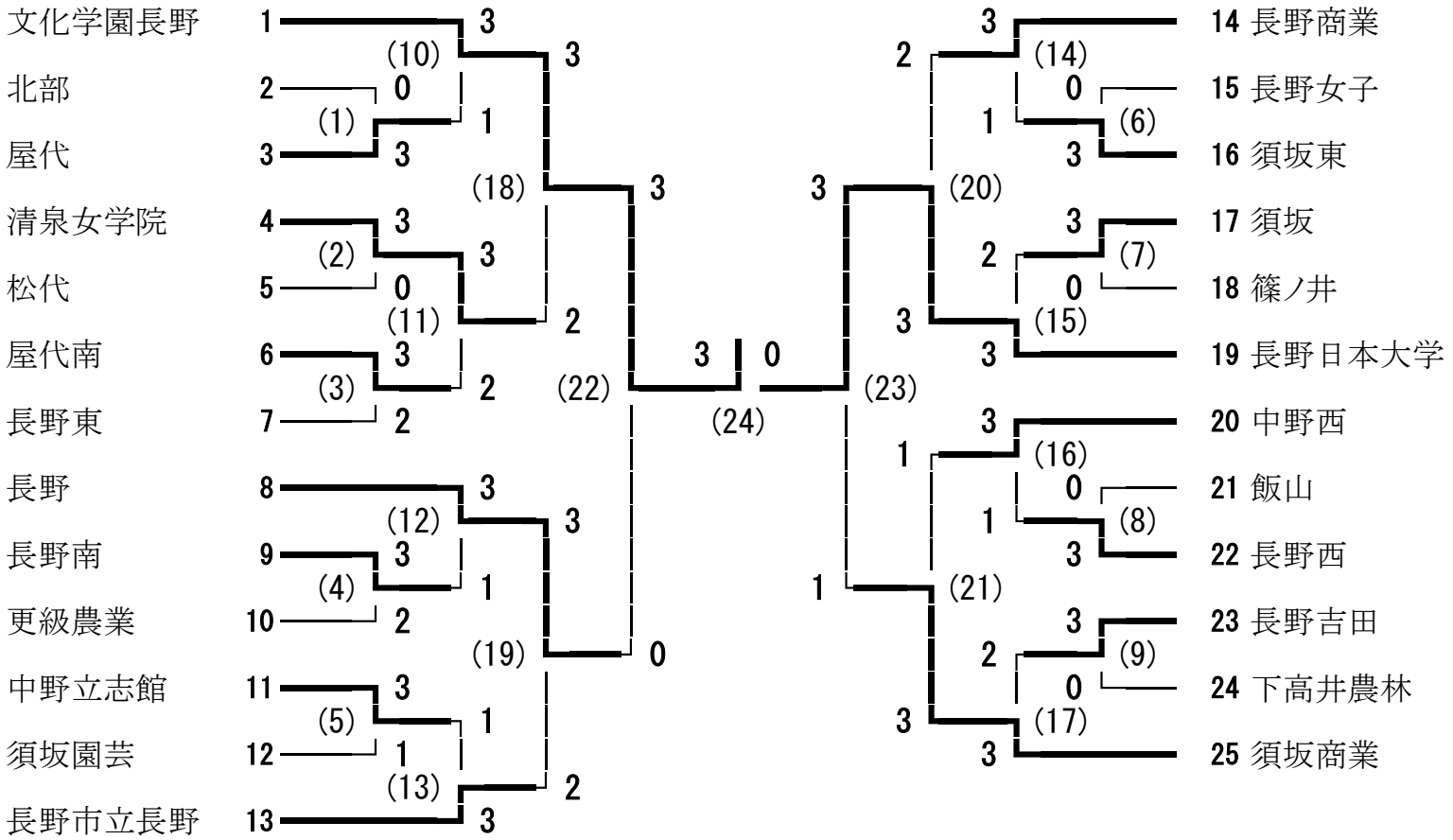

代表決定戦

清泉女学院 4 — 2
(26)
長野市立長野 13 — 3

順位決定戦

3 | 2
(25)

代表決定戦

3 — 14 長野商業
(27)
1 — 20 中野西