平成25年度北信高等学校総合体育大会バドミントン競技 男子学校対抗

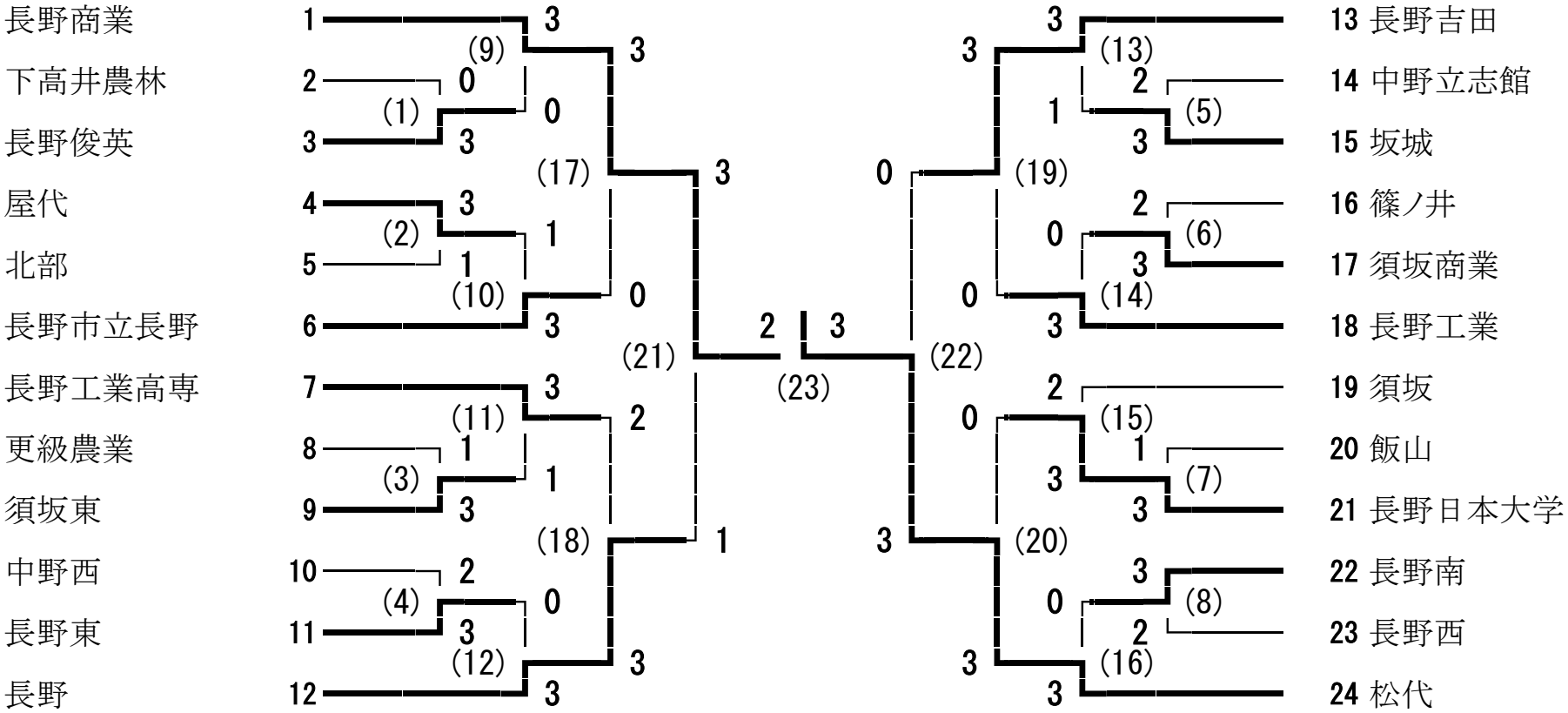

代表決定戦

長野市立長野 6 — 1
(25)
長野工業高専 7 — 3

順位決定戦

3 | 1
(24)

代表決定戦

1 — 18 長野工業
(26)
3 — 21 長野日本大学