平成25年度北信高等学校総合体育大会バドミントン競技 女子学校対抗

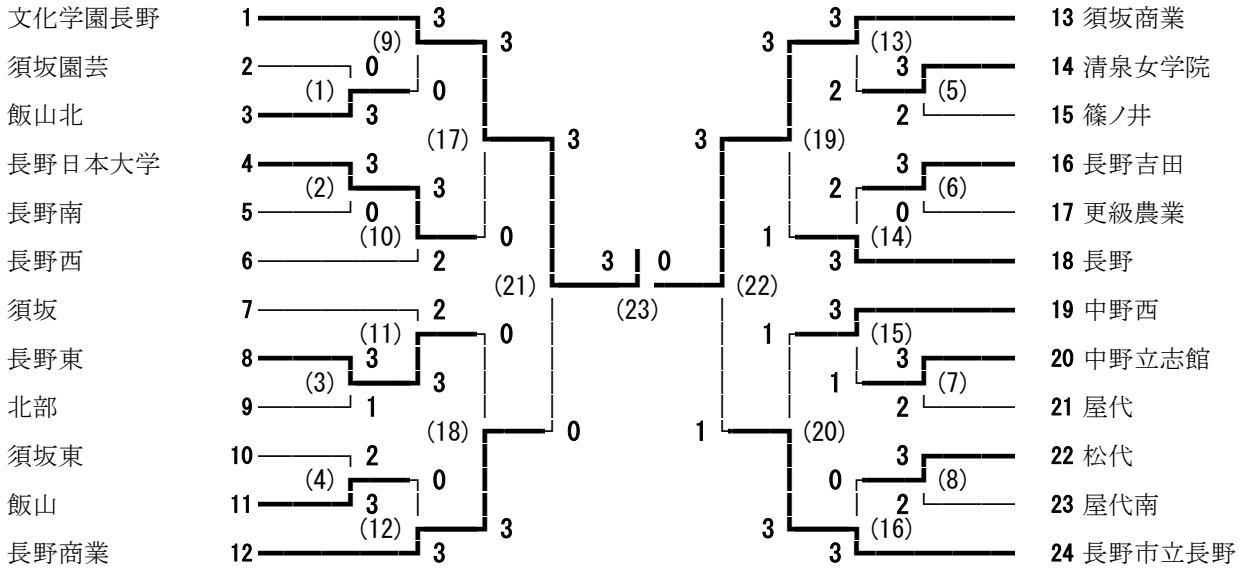

代表決定戦

長野日本大学 4 3 (25) 1 長野東 8

順位決定戦

3 1 (24)

代表決定戦

18 長野 3 (26) 2 19 中野西